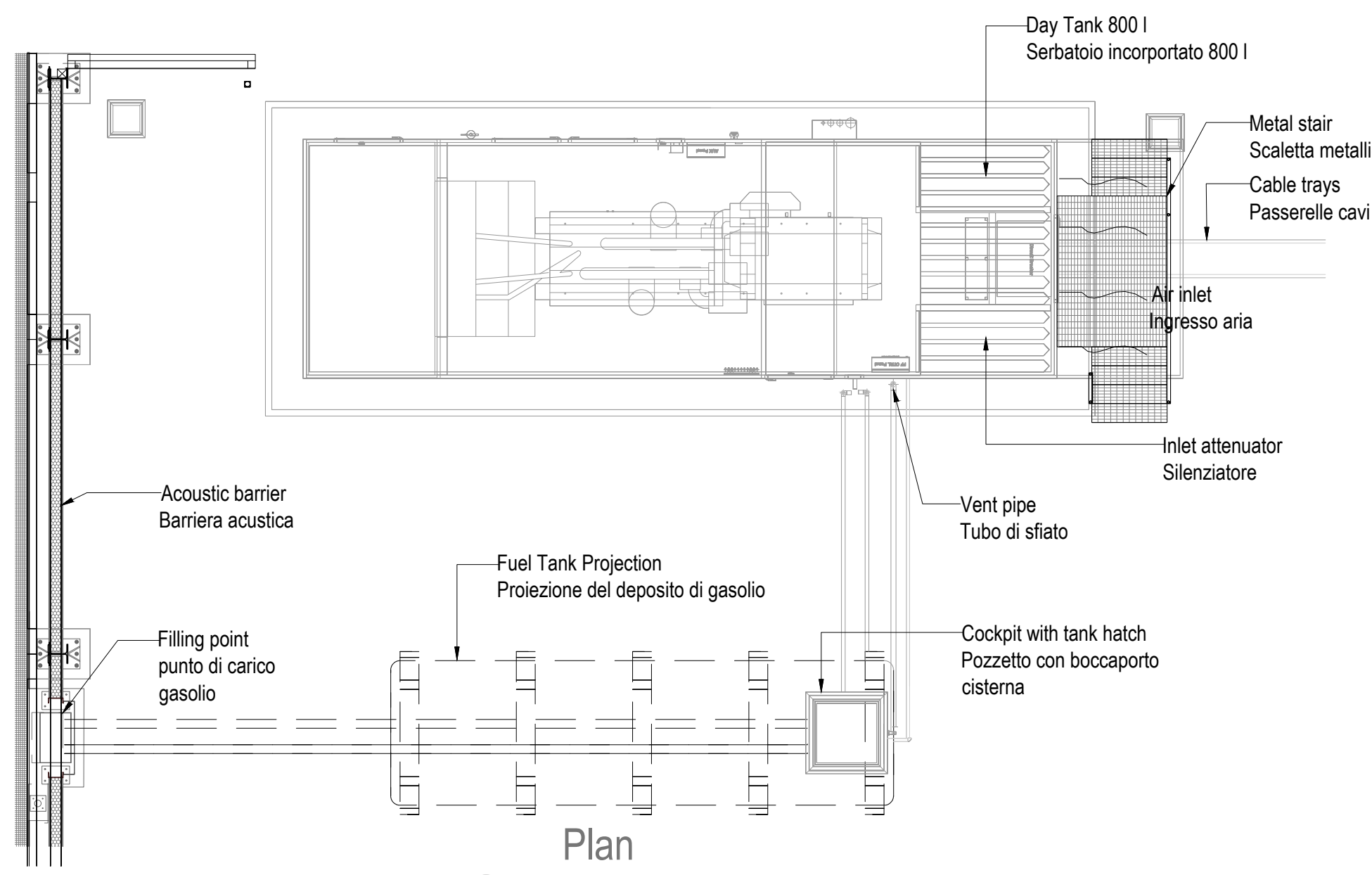
Day Tank 800 l
Serbatoio incorportato 800 l
Metal stair
Scaletta metallica
Cable trays
Passerelle cavi
Air inlet
Ingresso aria
Inlet attenuator
Silenziatore
Acoustic barrier
Barriera acustica
Vent pipe
Tubo di sfiato
Fuel Tank Projection
Proiezione del deposito di gasolio
Filling point
punto di carico
gasolio
Cockpit with tank hatch
Pozzetto con boccaporto
cisterna

Plan
Pianta
2
SCALE: 1:100

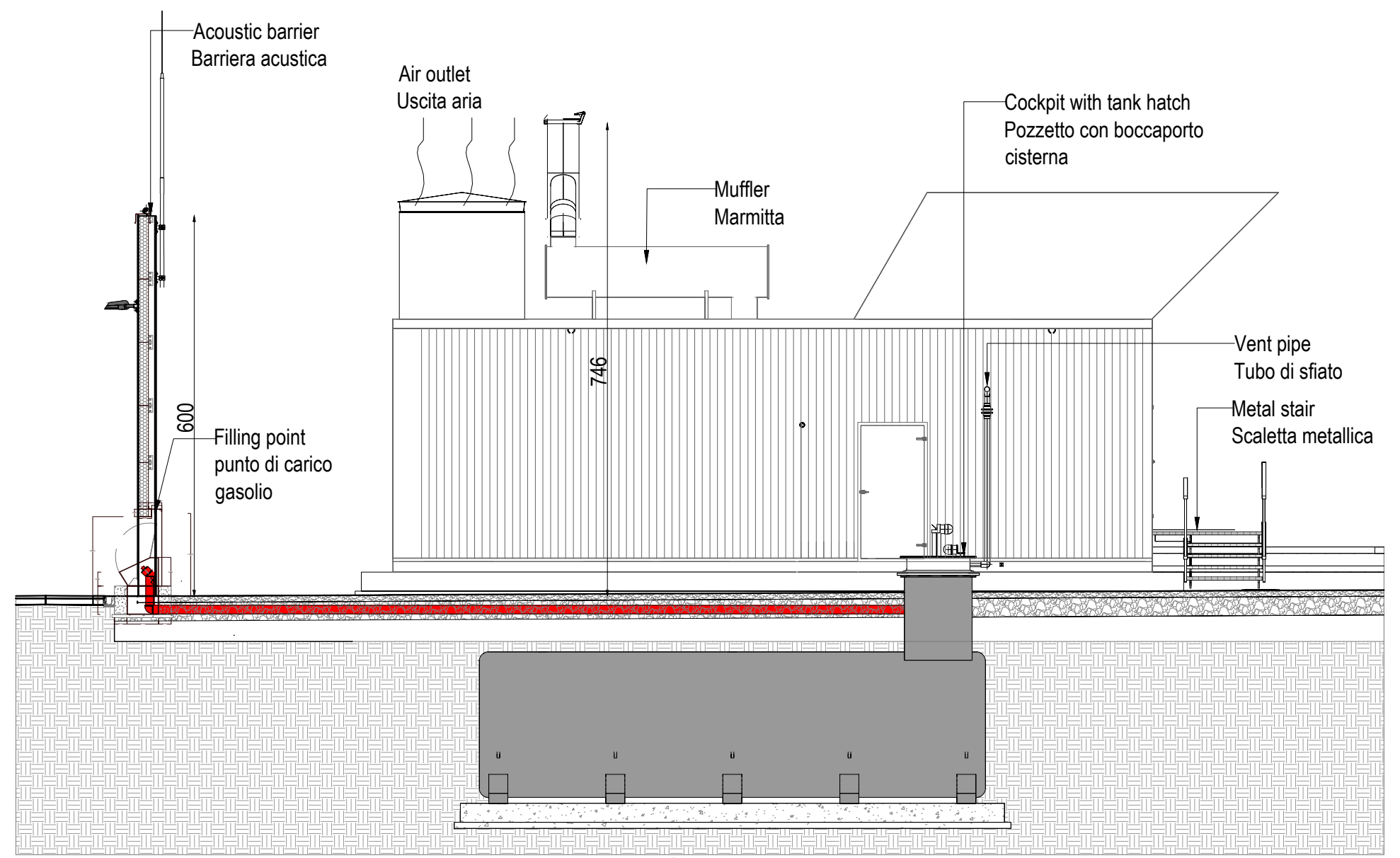
Acoustic barrier
Barriera acustica
Air outlet
Uscita aria
Muffler
Marmitta
Cockpit with tank hatch
Pozzetto con boccaporto
cisterna
Vent pipe
Tubo di sfiato
Metal stair
Scaletta metallica
Filling point
punto di carico
gasolio
600
746

Section A
Sezione A
2A
SCALE: 1:100

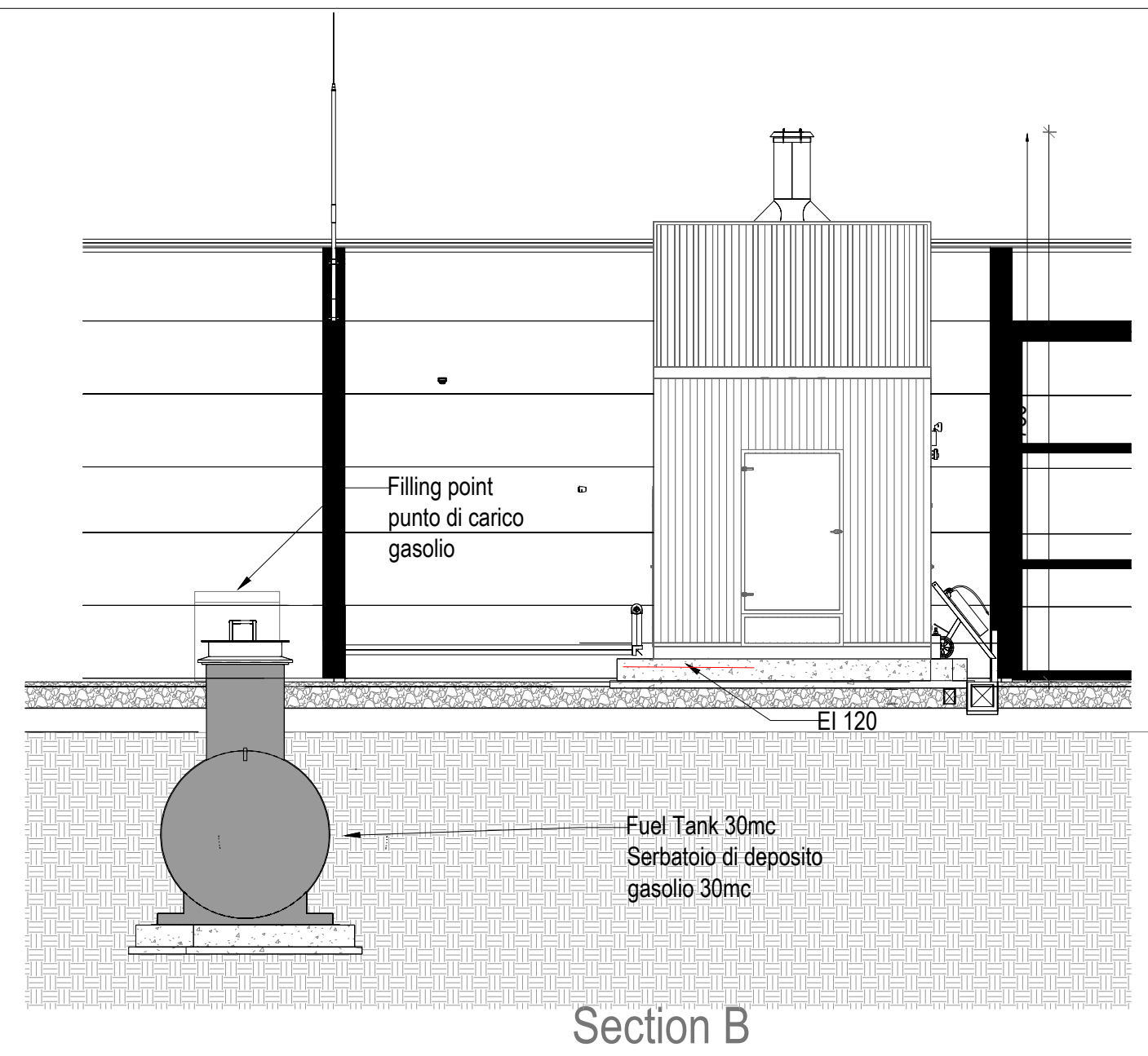
Filling point
punto di carico
gasolio
EI 120
Fuel Tank 30mc
Serbatoio di deposito
gasolio 30mc

Section B
Sezione B
2B
SCALE: 1:100

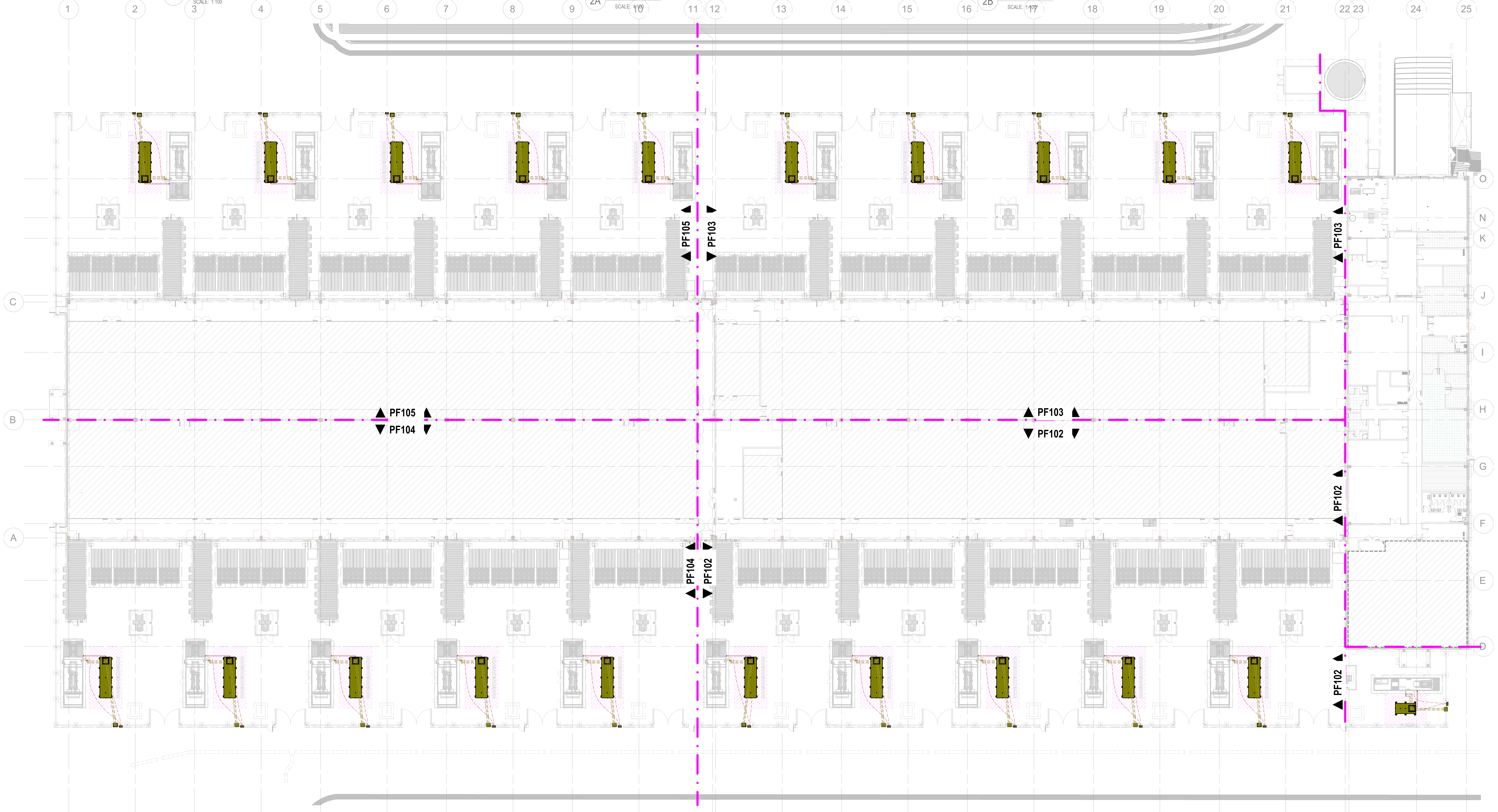
1
2
3
4
5
6
7
8
9
10
11
12
13
14
15
16
17
18
19
20
21
22
23
24
25
O
N
K
J
I
H
G
F
E
D
C
B
A
PF105
PF103
PF104
PF102
PF103
PF102
PF105
PF103
PF104
PF102
PF102

Drawing Notes:
Note di Disegno:

1. Delivery of the site fuel system is a contractor design portion. The contractor shall be responsible for but not limited to to design, supply, installation, testing and commissioning of the full fuel system based on all design information provided and in full compliance with local code and regional regulations.
   Il sistema di alimentazione del combustibile del sito è una parte del progetto dell'appaltatore. L'appaltatore sarà responsabile, a titolo esemplificativo e non esaustivo, della progettazione, della fornitura, dell'installazione, del collaudo e della messa in funzione dell'intero sistema di alimentazione, sulla base di tutte le informazioni progettuali fornite e nel pieno rispetto delle norme locali e dei regolamenti regionali.
2. All fuel pipe work shall be double contained pipe-in-pipe type.
   Tutte le tubazioni del carburante dovranno essere doppiamente rivestite in un sistema di tubo in tubo.
3. All fuel pipework shall be provided with leak detection.
   Tutte le tubazioni di carburante dovranno essere provviste di un sistema di rilevamento perdite.
4. The location of the day & base tank breathers (including deaireation device and flame arrestor) are to be external to generator enclosure - subject to local legislation.
   La locazione degli sfiati diurni e di base dei serbatoi (inclusi i dispositivi di de-areazione e di arresto di fiamma) devono essere esterni al contenimento del generatore - materia della legislazione locale.
5. A fafnir tanker pump cut off device will be fitted to the fill point cabinet for each base tank in addition to the hytek (or similar) overfill prevention alarm.
   Un dispositivo di interruzione della pompa della cisterna fafnir sarà montato sull'armadietto del punto di riempimento per ogni cisterna di base, oltre all'allarme di prevenzione del traboccamento hytek (o simile).
6. Refer to architectural and structural engineers information for all details related to the fuel tank enclosure including, water proofing, access hatches and services penetrations.
   Fare riferimento alle informazioni degli architetti e ingegneri civili per tutti i dettagli del contenimento del serbatoio, impermeabilità, botole di accesso e penetrazioni di servizio.
7. Specialist contractor to produce sequence of operation for the fuel system in coordination with the generator supplier.
   L'appaltatore specializzato deve produrre la sequenza di funzionamento del sistema di alimentazione in coordinamento con il fornitore del generatore.
8. All external MEP plant and services distribution shall be supported on a non penetrative support system such as Bigfoot (or other equal and approved). All other MEP plant and services distribution throughout the project shall be supported on/by a suitably designed services support structure. The design and installation of this system shall be the responsibility of the contractor and technical proposals should be issued for approval. Final design of the support system located at roof level shall be co-ordinated with roof construction details to ensure full compliance of warranties and waterproofing details. The contractor shall ensure support system installation is in full compliance with seismic requirements applicable to the sites location as stipulated by local code, regional regulations and NTC2018 as per DM 17/01/2018, par. 7.2.3.
   Tutti gli impianti e le distribuzioni di servizi MEP esterni devono essere sostenuti su un sistema di supporto non penetrante, come Bigfoot (o equivalente e approvato). Tutti gli altri impianti e la distribuzione dei servizi MEP all'interno del progetto devono essere sostenuti da una struttura di supporto progettata adeguatamente. La progettazione e l'installazione di questo sistema saranno responsabilità dell'appaltatore e le proposte tecniche devono essere presentate per approvazione. Il progetto finale del sistema di supporto situato a livello della copertura deve essere coordinato con i disegni costruttivi della copertura per garantire l'impermeabilizzazione ela piena conformità alle garanzie. L'appaltatore deve garantire che l'installazione del sistema di supporto sia pienamente conforme ai requisiti sismici applicabili alla posizione del sito, come stabilito dal codice locale, dalle normative regionali e dalle NTC2018, secondo il DM 17/01/2018, par. 7.2.3
9. Fuel fill cabinet to have integral drip tray for spill containment.
   La cabina di carico del carburante deve avere integrata una vaschetta di raccolta per contenere lo spillamento del carburante.

Legend: Fuel Supply
Legenda: Fornitura Carburante

▬	Fuel Tank Serbario Carburante
▣	Fuel Filling Cabinet Cabina Carico Carburante
═	Fuel Supply Fornitura Gasolio
═	Fuel Vent Ventilazione Carburante
☐	Installed in phase 1 Installato in fase 1
☐	Installed in phase 2 Installato in fase 2
☐	Installed in phase 3 Installato in fase 3
☐	Installed in phase 4 Installato in fase 4
▨	Fit-out Area Area di Fit-out

Mechanical Equipment Asset Nomenclature:
Nomenclatura delle attrezzature meccaniche:

XXX-XX-XX-XX

Sequential Number (Starting from 01)
Numero Sequenziale (A partire da 01)

Equipment Reference:
Riferimento dell'apparecchiatura:
i.e. ACU, GEN, SEF, VIU

Phase of Installation:
Fase d'Installazione:
01 - Phase 1
01 - Fase 1
02 - Phase 2
02 - Fase 2
03 - Phase 3
03 - Fase 3
04 - Phase 4
04 - Fase 4

Project Code:
Codice Progetto:
MXP I-I

Abbreviation /Annotations
Abbreviazioni / Annotazioni

AAV = Air Admittance Valve
AAV = Durgo
FA = From Above
FA = Dall'alto
TA = To Above
TA = Verso l'alto
FB = From Below
FB = Dal Basso
TB = To Below
TB = Verso il Basso
LL = Low Level
LL = Livello Basso
HL = High Level
HL = Livello Alto
▨ = No Building Zone Space required for tank removal in future, no services to be installed within highlighted area
= Zona non edificabile, Spazio necessario per la rimozione del serbatoio in futuro, nessun tipo di impianto sarà installato all'interno dell'area evidenziata.

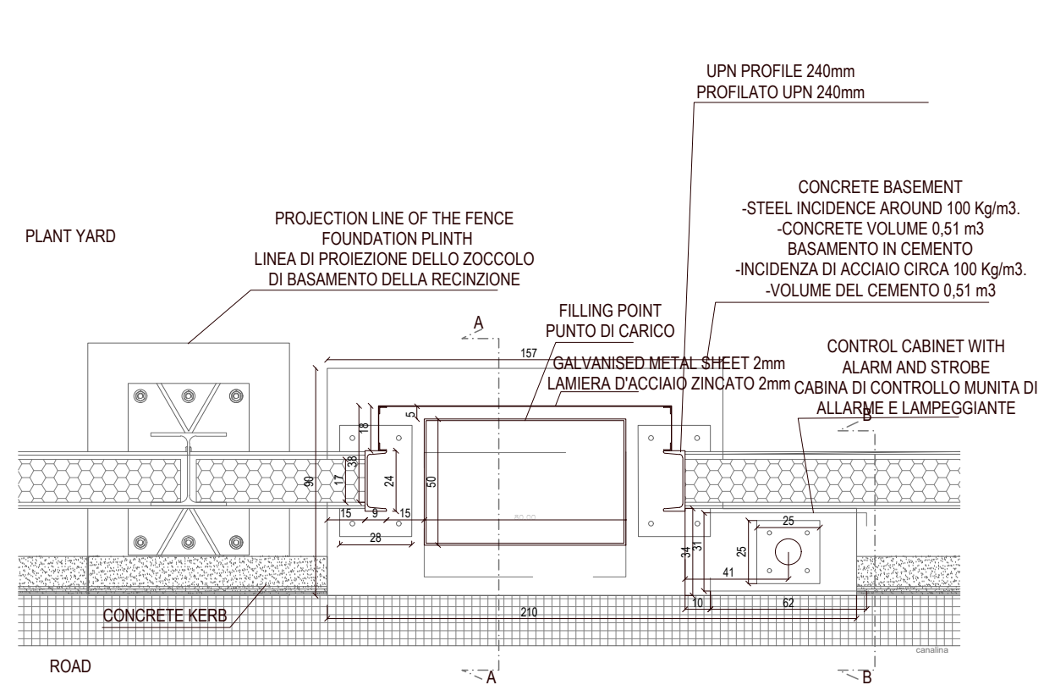
PLANT YARD
PROJECTION LINE OF THE FENCE
FOUNDATION PLINTH
LINEA DI PROIEZIONE DELLO ZOCCOLO
DI BASAMENTO DELLA RECINZIONE
UPN PROFILE 240mm
PROFILATO UPN 240mm
CONCRETE BASEMENT
-STEEL INCIDENCE AROUND 100 Kg/m3.
-CONCRETE VOLUME 0,51 m3
BASAMENTO IN CEMENTO
-INCIDENZA DI ACCIAIO CIRCA 100 Kg/m3.
-VOLUME DEL CEMENTO 0,51 m3
FILLING POINT
PUNTO DI CARICO
GALVANISED METAL SHEET 2mm
LAMIERA D'ACCIAIO ZINCATO 2mm
CONTROL CABINET WITH
ALARM AND STROBE
CABINA DI CONTROLLO MUNITA DI
ALLARME E LAMPEGGIANTE
CONCRETE KERB
ROAD
A
B
157
210
62

Plan - Oil Filling point + Cabinet
Pianta - Punto Carico Olio + Cabina
3
SCALE: 1:30

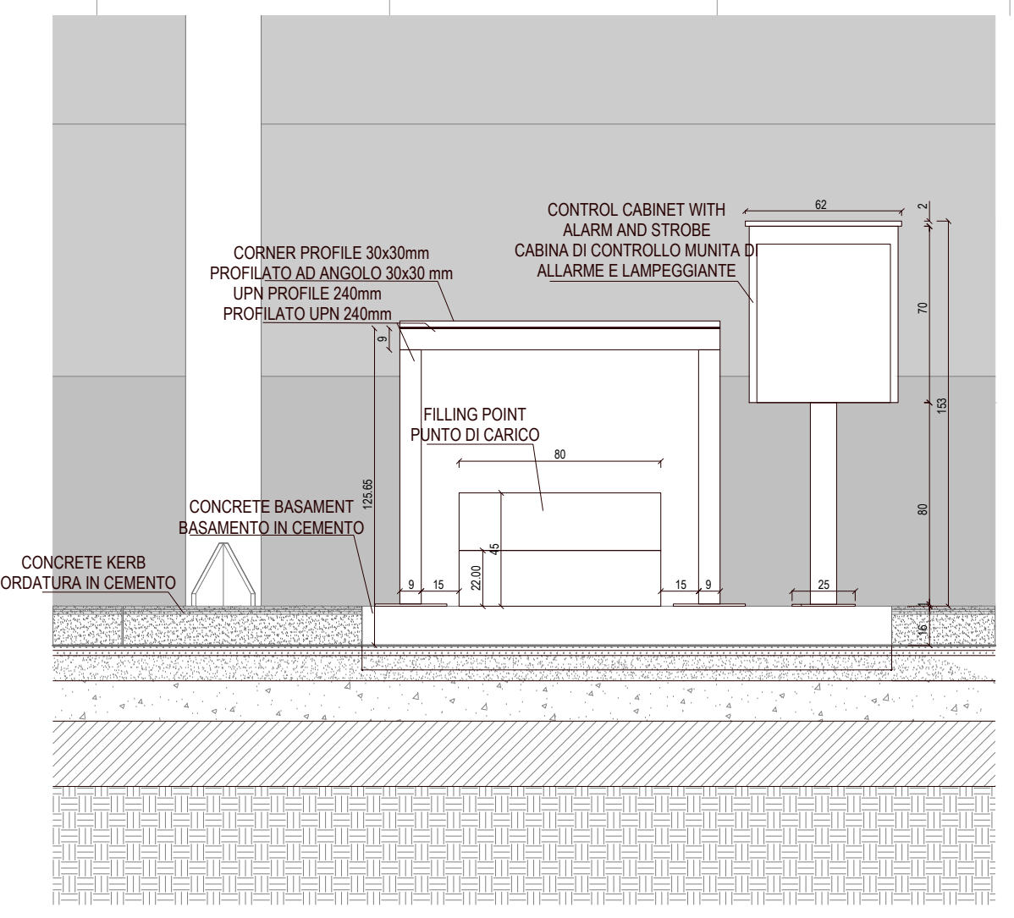
CONTROL CABINET WITH
ALARM AND STROBE
CABINA DI CONTROLLO MUNITA DI
ALLARME E LAMPEGGIANTE
CORNER PROFILE 30x30mm
PROFILATO AD ANGOLO 30x30 mm
UPN PROFILE 240mm
PROFILATO UPN 240mm
FILLING POINT
PUNTO DI CARICO
CONCRETE BASAMENT
BASAMENTO IN CEMENTO
CONCRETE KERB
BORDATURA IN CEMENTO
62
80
153

Elevation - Oil Filling point + Cabinet
Rialzo - Punto Carico Olio + Cabina
3A
SCALE: 1:30

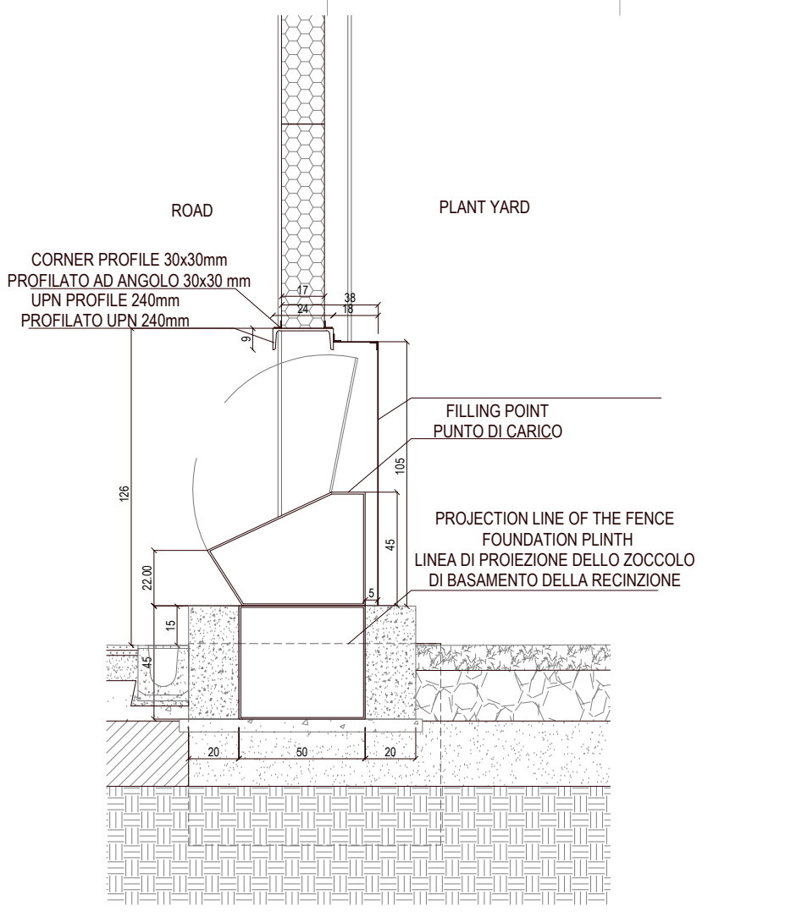
ROAD
PLANT YARD
CORNER PROFILE 30x30mm
PROFILATO AD ANGOLO 30x30 mm
UPN PROFILE 240mm
PROFILATO UPN 240mm
FILLING POINT
PUNTO DI CARICO
PROJECTION LINE OF THE FENCE
FOUNDATION PLINTH
LINEA DI PROIEZIONE DELLO ZOCCOLO
DI BASAMENTO DELLA RECINZIONE
20
50
20

Section A-A - Oil filling point
Sezione A-A - Punto Carico Olio
3C
SCALE: 1:30

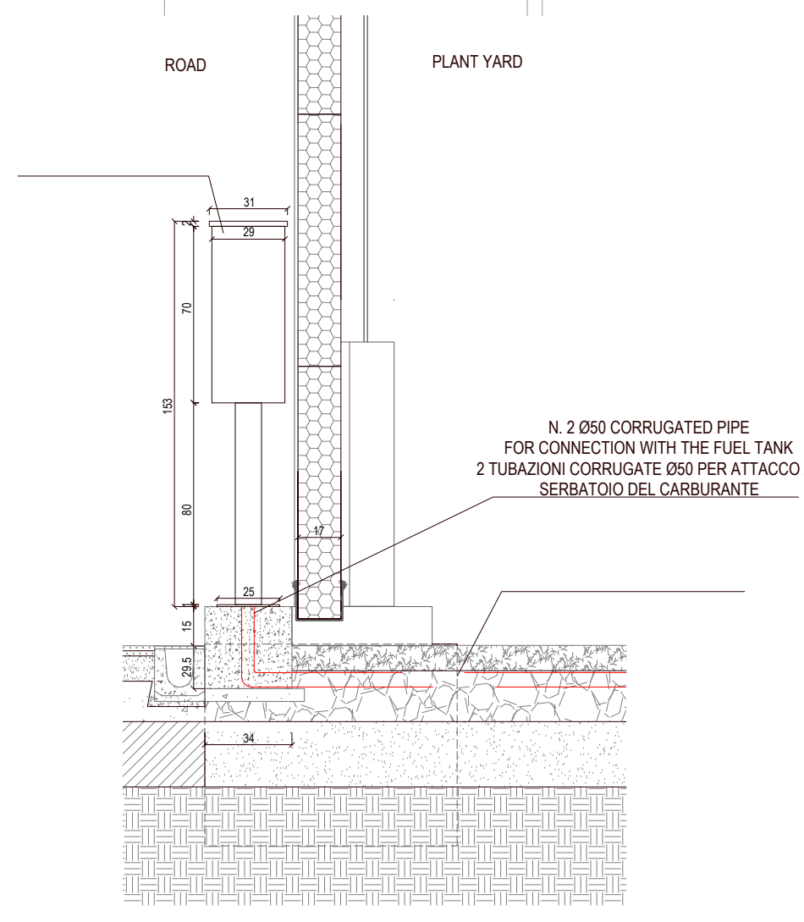
ROAD
PLANT YARD
N. 2 Ø50 CORRUGATED PIPE
FOR CONNECTION WITH THE FUEL TANK
2 TUBAZIONI CORRUGATE Ø50 PER ATTACCO AL
SERBATOIO DEL CARBURANTE

Section B-B - Cabinet
Sezione B-B - cabina
3D
SCALE: 1:30

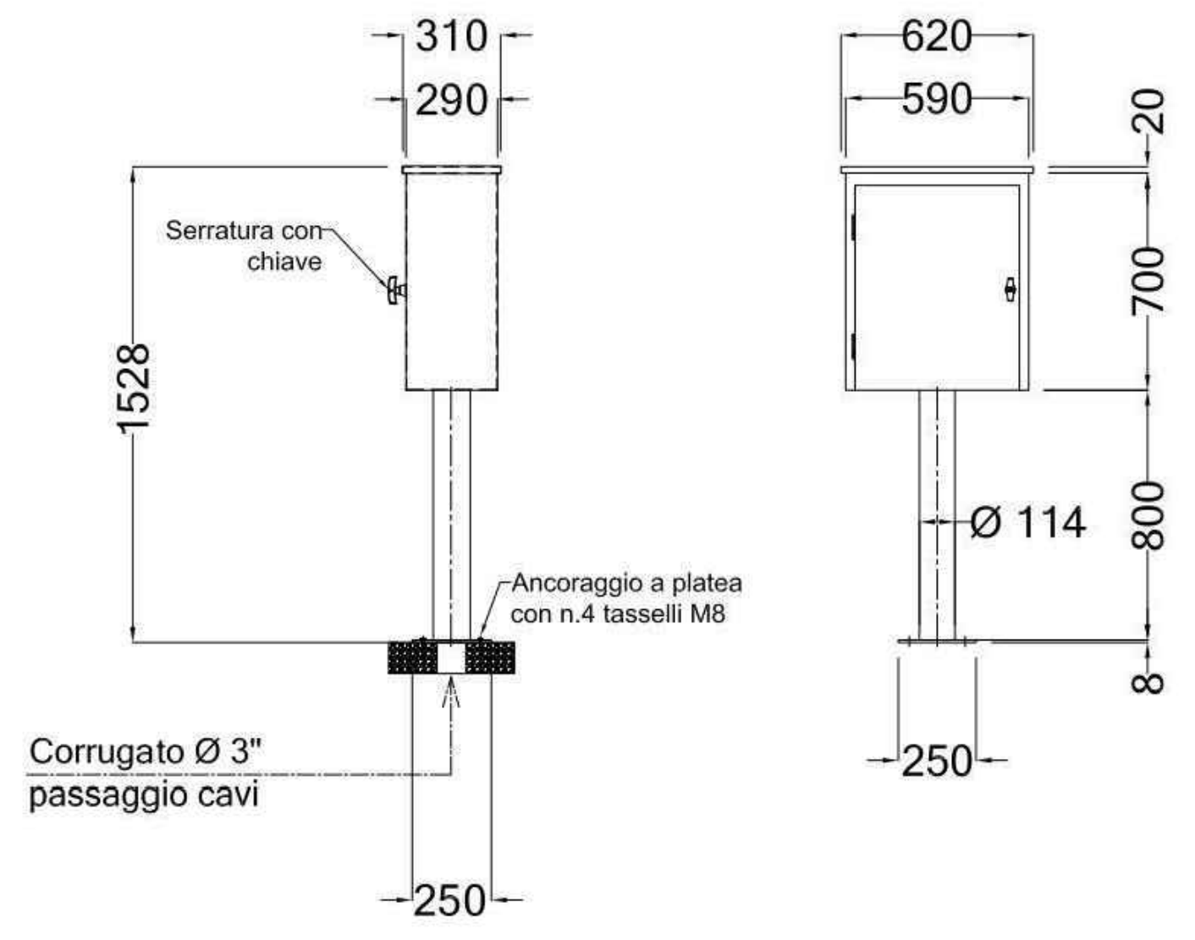
310
290
Serratura con chiave
1528
Ancoraggio a platea
con n.4 tasselli M8
Corrugato Ø 3"
passaggio cavi
250
620
590
20
700
800
8
Ø 114
250

4
Cabinet Detail
Dettaglio della Cabina

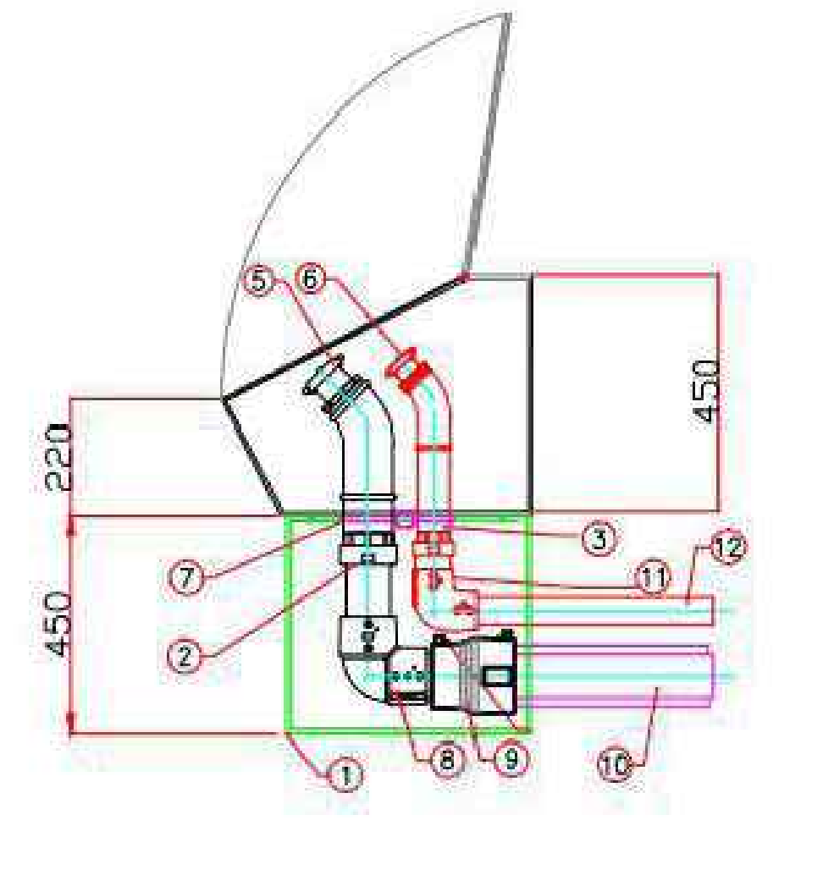
220
450
450
1
2
3
5
6
7
8
9
10
11
12

5
Pre-assembled filling point and manhole
Punto di carico preassemblato e tombino

N.B. THE TWO BUILDINGS SUBJECT TO THE VIA PROCEDURE CAN BE ASSUMED AS IDENTICAL FROM AN ARCHITECTURAL, STRUCTURAL AND SYSTEM POINT OF VIEW. FOR THIS REASON WE WILL DEFINE BUILDING MXP I-I AS A TYPOLOGICAL BUILDING, WHILE BUILDING MXP I-II IS TO BE UNDERSTOOD AS A ROTO-TRANSLATION OF BUILDING MXP I-I.

N.B. I DUE EDIFICI OGGETTO DI PROCEDURA DI VIA POSSONO ESSERE ASSUNTI COME IDENTICI DAL PUNTO DI VISTA ARCHITETTONICO, STRUTTURALE E IMPIANTISTICO. PER TALE RAGIONE DEFINIREMO L'EDIFICIO MXP I-I QUALE EDIFICIO TIPOLOGICO, MENTRE L'EDIFICIO MXP I-II É DA INTENDERSI COME UNA ROTOTRASLAZIONE DELL'EDIFICIO MXP I-I.

COMUNE di NOVIGLIO
Piazza Roma, 1 - 20082 Noviglio (MI)

COMMITTENTE
NOVIGLIO DATACENTERS MXP I S.R.L.
via Broletto, 35 - 20121 MILANO

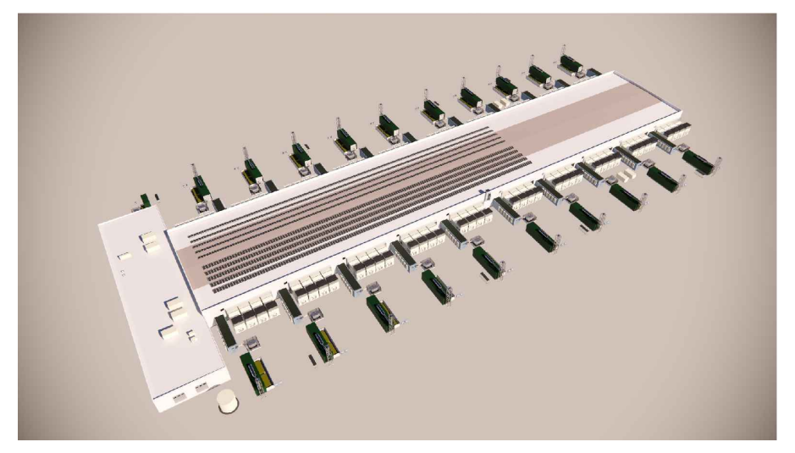

PROGETTO ARCHITETTONICO
STARCHING
Ripa di Porta Ticinese 75 - 20143 MILANO
tel 0287283000 fax 0287283067 e-mail mailbox@starching.it
Via Cristoforo Colombo 456 - 00145 ROMA
tel 0657287146 fax 0657138081 e-mail
mailbox.roma@starching.it

GEOLOGO
SoilData Studio Associato
via Mario Greppi, 34/A - 23899 Robbiate (LC)
tel 0399280280 fax 0399289091 e-mail soildata@soildata.it

CONSULENTE ACUSTICO
TECNICAMBIENTE
Via Vincenzo Russo 9 - 20127 MILANO
tel/fax 0228040510 e-mail info@tecnicambiente.it

PROGETTO IMPIANTI
ARIATTA INGEGNERIA DEI SISTEMI SPA
Via Elba, 12 - 20144 MILANO
tel 024990271 fax 024692845 e-mail ariatta@ariatta.it

CONSULENTE OPERE ESTERNE
Ingegneri Consulenti
Via Frua 22 - 20146 MILANO
tel 0248518862 e-mail info@ingegnericonsulenti.com

PROGETTO STRUTTURALE
Redesco Structural Engineering
Via Vincenzo Gioberti, 5 - 20123 MILANO
tel 024699020 fax 02436478 e-mail redesco@redesco.it

CONSULENTE PAESAGGIO
P'NV
Via Vincenzo Vela, 1 - 20133 MILANO
tel 0283548848 e-mail info@parcnouveau.com

PROGETTAZIONE ANTINCENDIO
AFC Srl
Via Leon Battista Alberti, 6 - 20149 MILANO
tel/fax +39 0245479688 e-mail info@afcsrl.it

Oggetto: **PROCEDURA DI VALUTAZIONE IMPATTO AMBIENTALE**
Istanza per il rilascio del Provvedimento Autorizzatorio Unico Regionale ai sensi dell'artt. 23 e 27 – bis del d.lgs. 152/2006 e degli artt. 4 e 5 della l.r. 2 febbraio 2010, n. 5.

COMUNE DI NOVIGLIO Frazione Santa Corinna
(in conformità al Piano Attuativo adottato con delibera del 14/12/2021)

Categoria Progettazione Impiantistica
Titolo della tavola
Ground Floor
Overall Fuel Supply layout

Elaborato n° PF101-VIA
SCALA 1:150
Nome file PF101-VIA-Fuel Supply Services
Codice commessa P10424
Controllato B&W
Approvato B&W

Emissione DATA	Vers.	Dis.	VERSIONE
27/09/2024	00	B&W	EMISSIONE

QUESTO DISEGNO NON PUO' ESSERE USATO NE RIPRODOTTO SENZA NOSTRA AUTORIZZAZIONE. TUTTI I DIRITTI D'AUTORE SONO RISERVATI